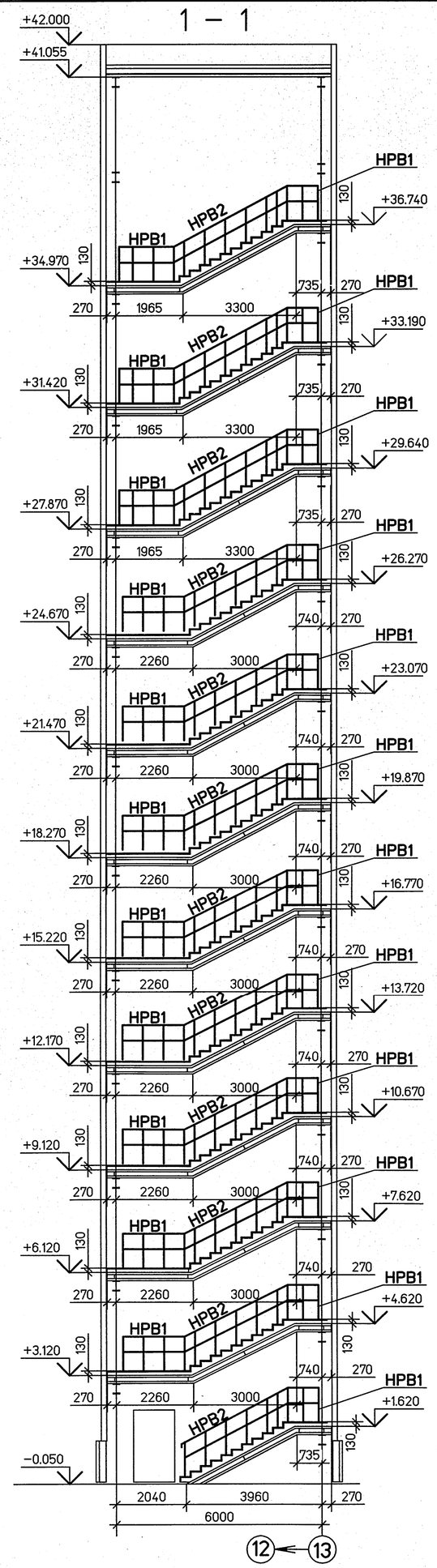


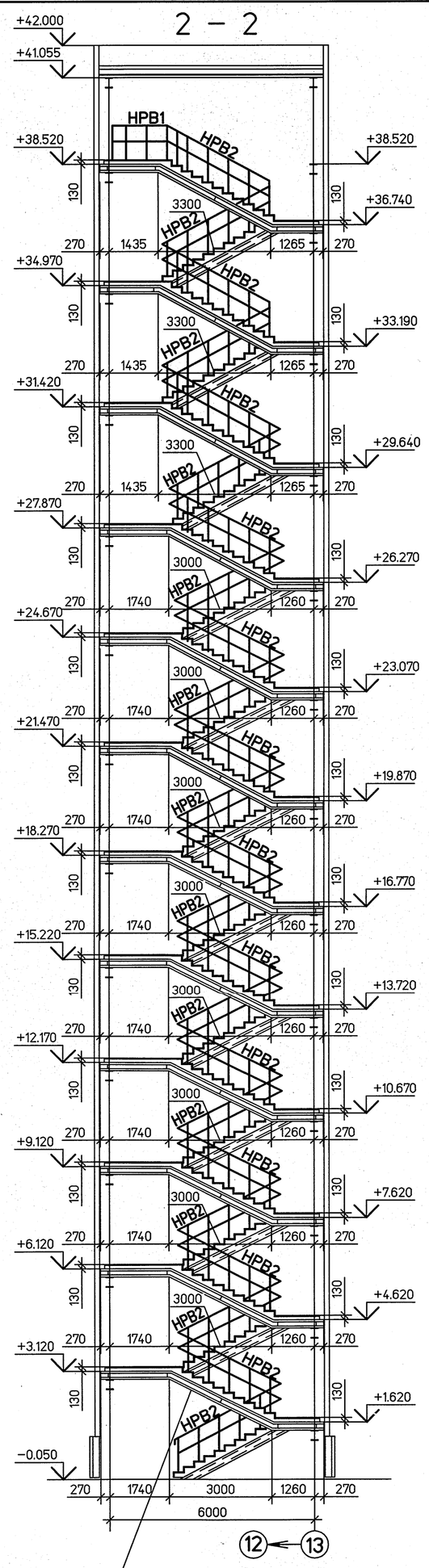


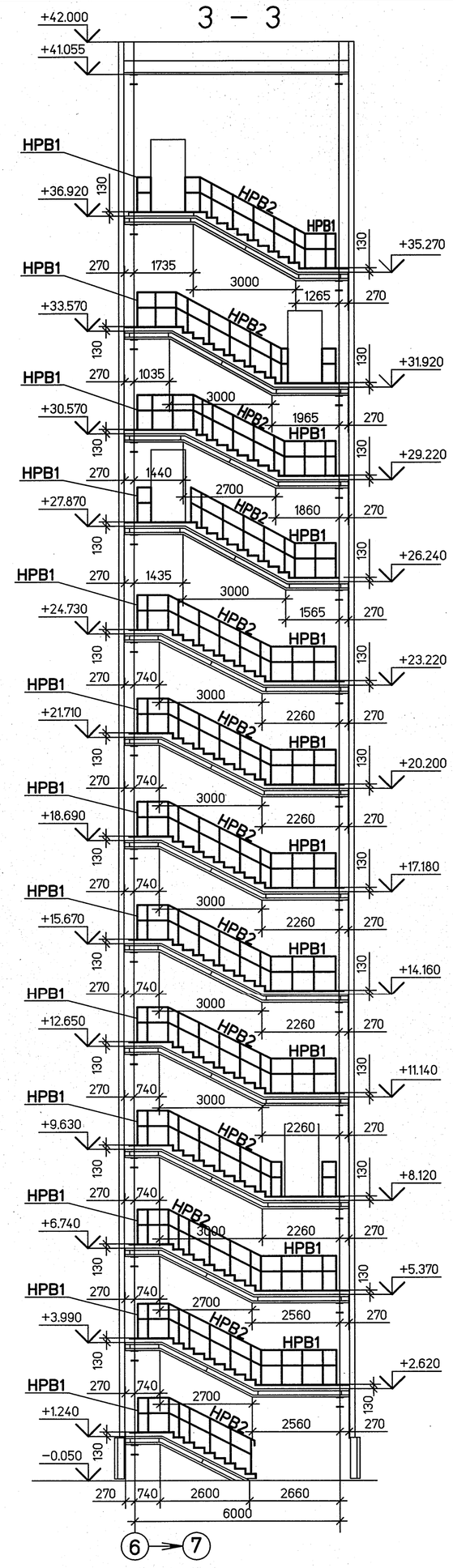


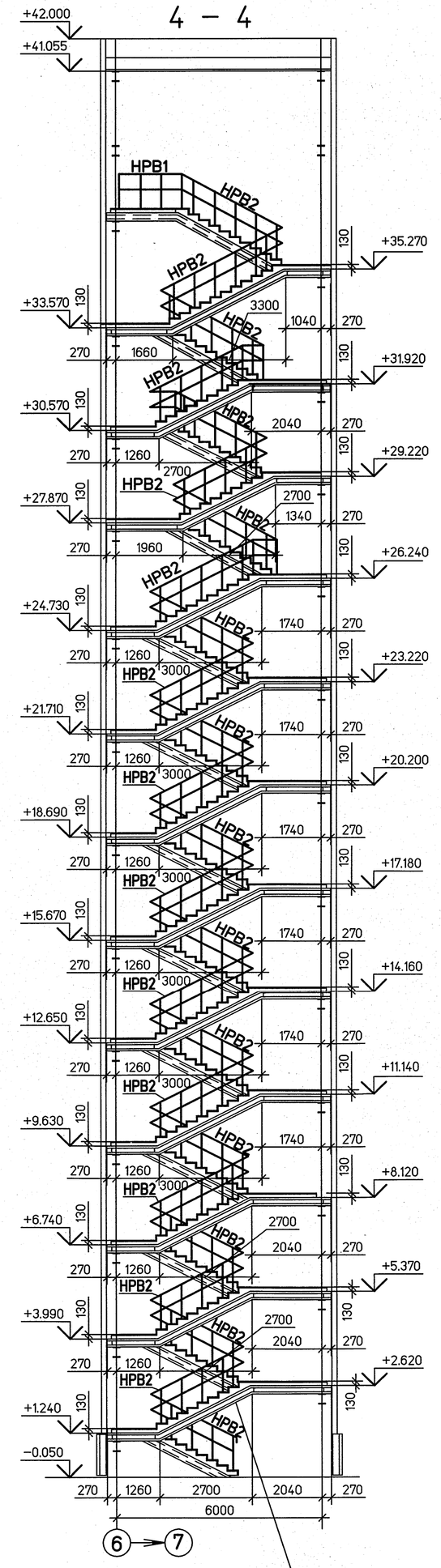


BG3-01UEC-###-CM-08 Rev.4
(113E3A-31UEC-86-CM Изм.4)

BG3-01UEC-###-CM-08 Rev.4
(113E3A-31UEC-86-CM Изм.4)

## План на отм. –0.050
(Лестничная клетка №3)
## Plan at el. –0.050
(Staircase No.3)

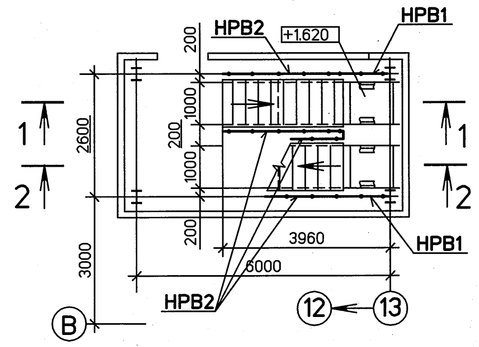


## План на отм. –0.050
(Лестничная клетка №4)
## Plan at el. –0.050
(Staircase No.4)

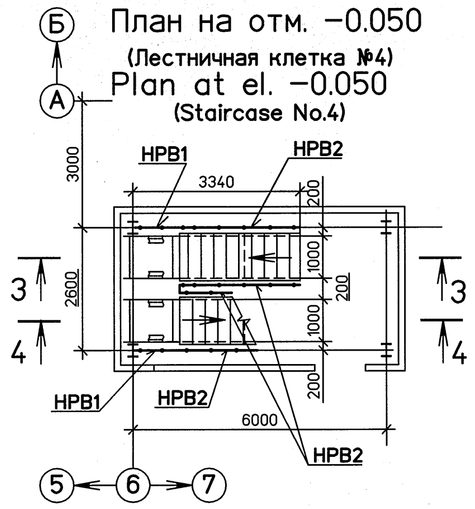


## ВЕДОМОСТЬ ЭЛЕМЕНТОВ
## LIST OF STRUCTURAL MEMBERS

| Марка Mark | Сечение Section: Эскиз Sketch | Поз. Item | Состав Profile | Опорные усилия Supporting forces: M тс м tf' | N тс tf | Q тс tf | Группа констр. Constr. category | Марка металла Grade of steel | Примечание Note |
|---|---|---|---|---|---|---|---|---|---|
| HPB1 | a=1000мм | | Смотрите лист 6 See sheet 6 | – | – | – | 4 | Смотрите лист 6 See sheet 6 | |
| | | | | – | – | – | | | |
| | | | | – | – | – | | | |
| HPB2 | a=600мм | | | – | – | – | | | |
| | | | | – | – | – | | | |
| | | | | – | – | – | | | |

Работать совместно с комплектом
BG3-01UEC-###-RC-07 Rev.1 (113E3A-01UEC-59-RC Изм.1)

Review together with document
BG3-01UEC-###-RC-07 Rev.1 (113E3A-01UEC-59-RC Изм.1)

Согласовано
СО Колонейцев
СО п/о арх. Драчев

Взам. инв. №
Подп. и дата 5.06 06.15
Инв. № подл. 113E3A-31UEC-627-SC

Статус документа/DOCUMENT STATUS:

| Изм. Rev. | Описание Description | Разработал Prepared | Проверил Checked | Утвердил Approved | Дата Date |
|---|---|---|---|---|---|
| 5 | | | | | |
| 4 | | | | | |
| 3 | | | | | |
| 2 | | | | | |
| 1 | | | | | |

Заказчик Customer: ОАО «Э.ОН Россия» / E.ON Russia OJSC
Подрядчик Contractor: ЗАО «Энергопроект» / Energoproekt CJSC

Наименование проекта Project title: Строительство 3-го энергоблока на базе ПСУ-800 филиала "Березовская ГРЭС" ОАО "Э.ОН Россия" / Construction of the 3-rd power unit based on STU-800 of the branch Berezovskaya GRES of JSC E.ON Russia

| | Фамилия Name | Подпись Sign. | Дата Date |
|---|---|---|---|
| Разработал Prepared | Саркисян Sarkisjan | | 06.15 |
| Проверил Checked | Ежиков Ezhikov | | 06.15 |
| Н.контр. N.Control | Локотецкая Lokotetckaja | | 06.15 |
| Утвердил Approved | Вишницкий Vishnitsky | | 06.15 |

ID-Поставщика Contractor ID: BG3-01UEC-###-CM-28-69-004
KKS 01UEC 000

Наименование документа/Document title: Узел приема топлива. Ограждение лестничных маршей / Fuel intake facility. Collision wall of stair flights. Лестничные клетки №3 и №4. Планы на отметке +0.050. Разрезы. Ведомость элементов / Staircase №3 and №4. Plans at elevations +0.050. Sections. List of structural members

Субконтрактор Subcontractor: ЗАРУБЕЖЭНЕРГОПРОЕКТ основан в 1945 году
Субподрядчик Subcontractor: Акционерное общество институт Теплоэлектропроект г. Москва

Лист Sheet 4 / Листов of Sheets
Стадия Stage: P/W
Формат Format: A1

Инв. №подл./Original inventory №.627-SC

Данный чертеж не подлежит копированию или передаче другим организациям или лицам без разрешения ОАО "Зарубежэнергопроект"
Copying of this drawing or giving it to other organizations or persons without Zarubezhenergoproekt OJSC permission is forbidden

Формат A1